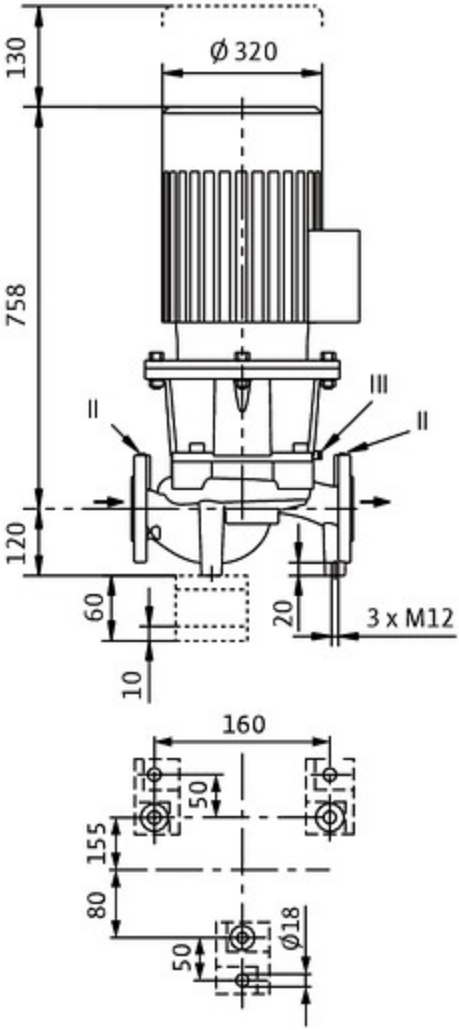
130
Ø 320
758
120
60
10
20
3 x M12
I
II
III
160
50
155
80
50
Ø18

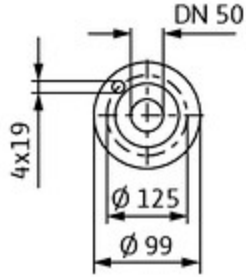
DN 50
4x19
Ø 125
Ø 99

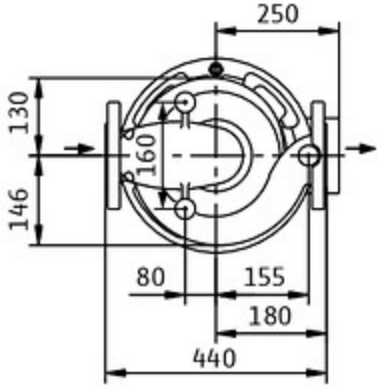
250
130
160
146
80
155
180
440